FAKRO

XLW-FD

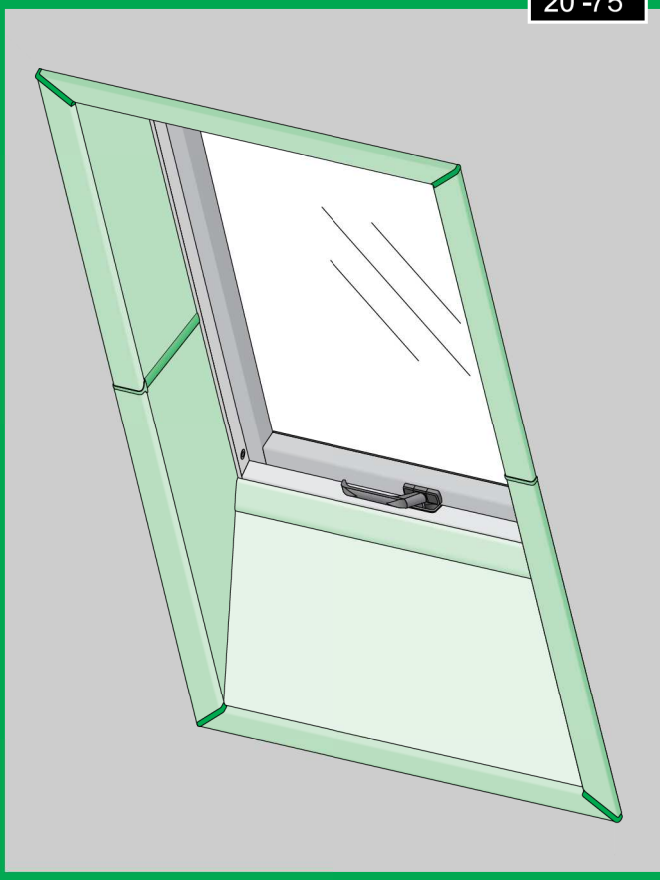

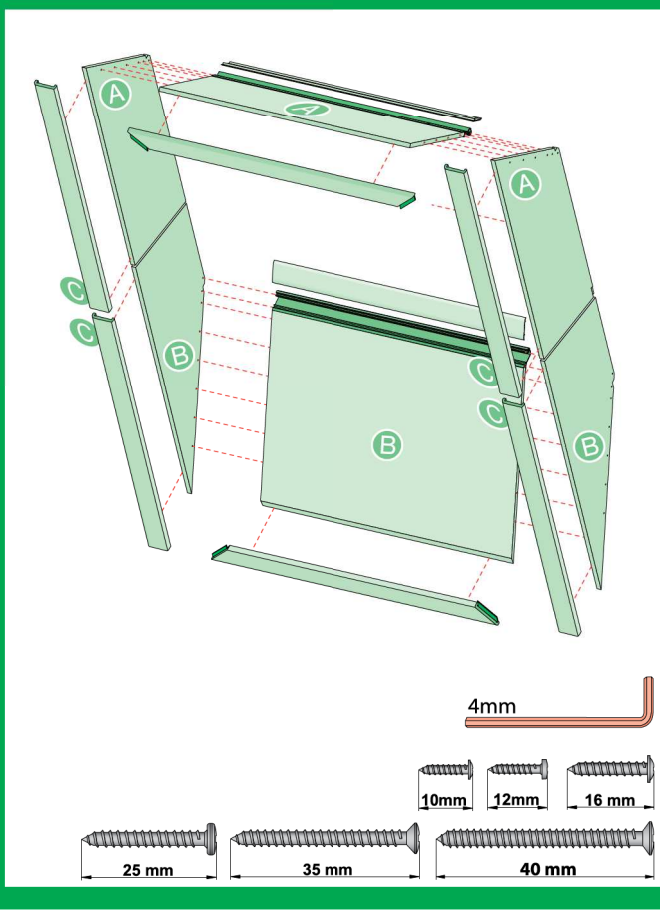

NC 95R

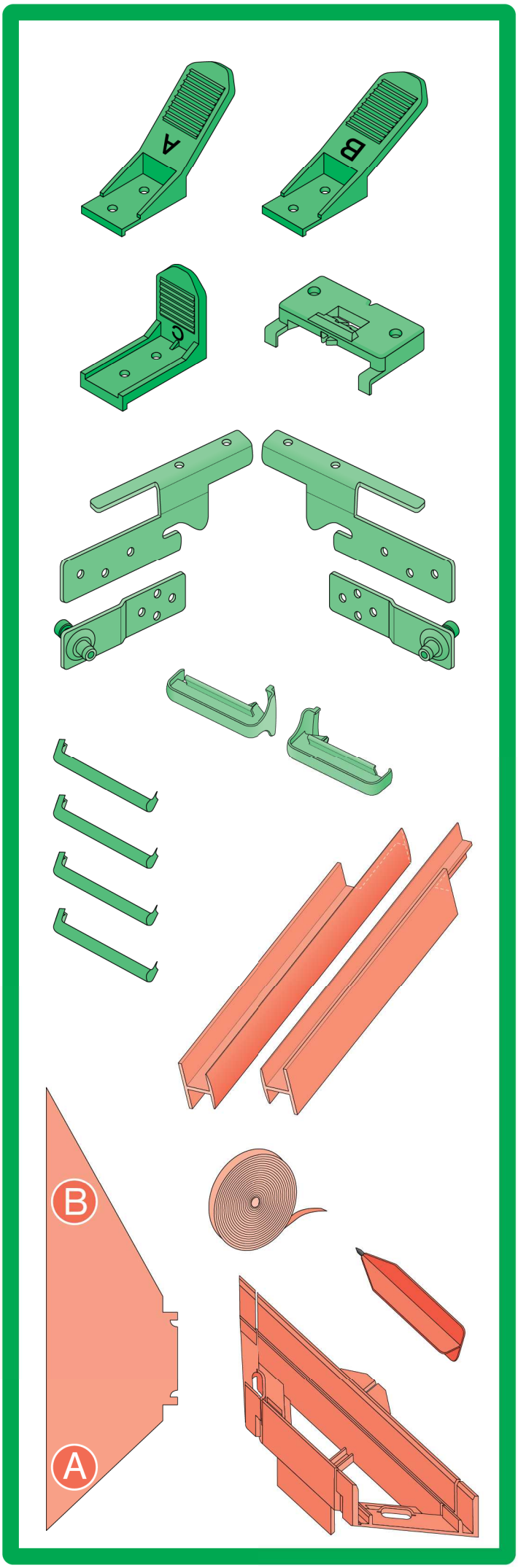
A
B
C
B
A

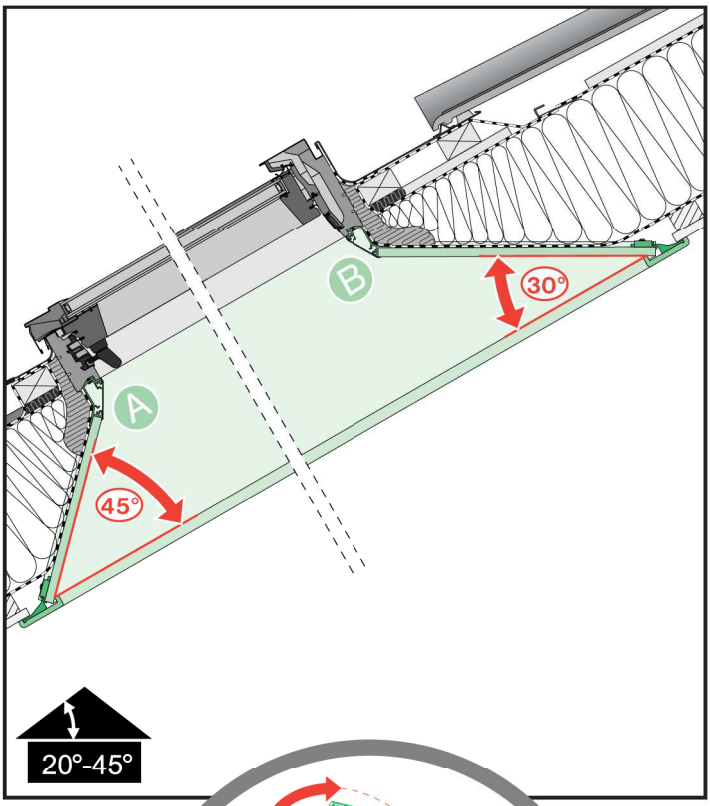
B
30°
A
45°
20°-45°

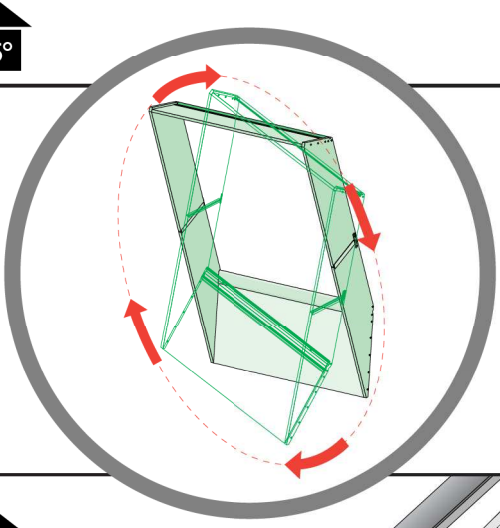

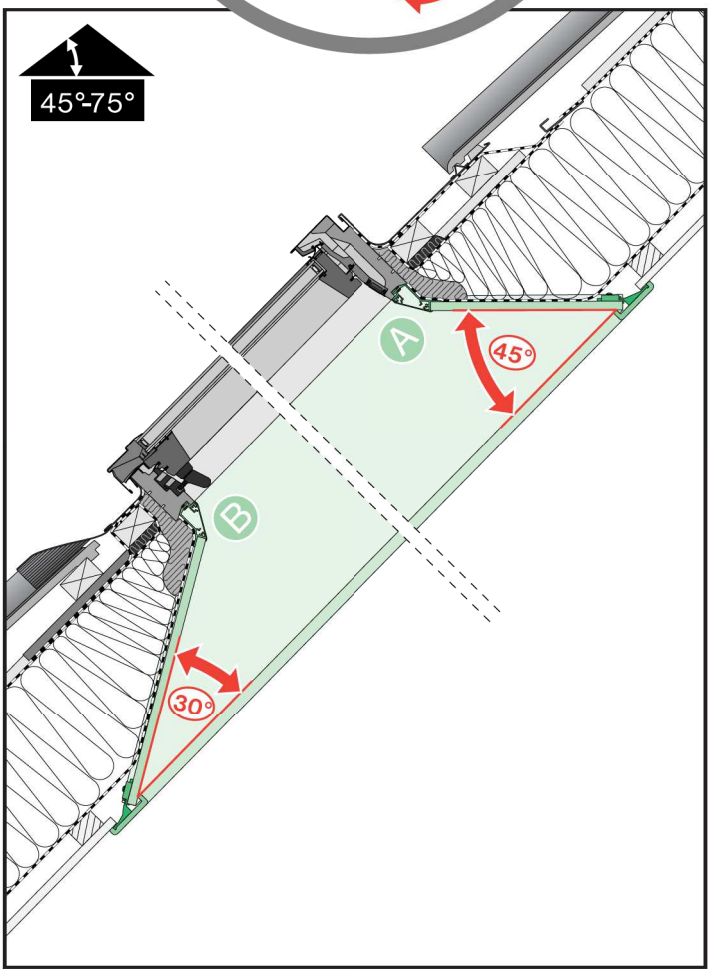
45°-75°
A
45°
B
30°

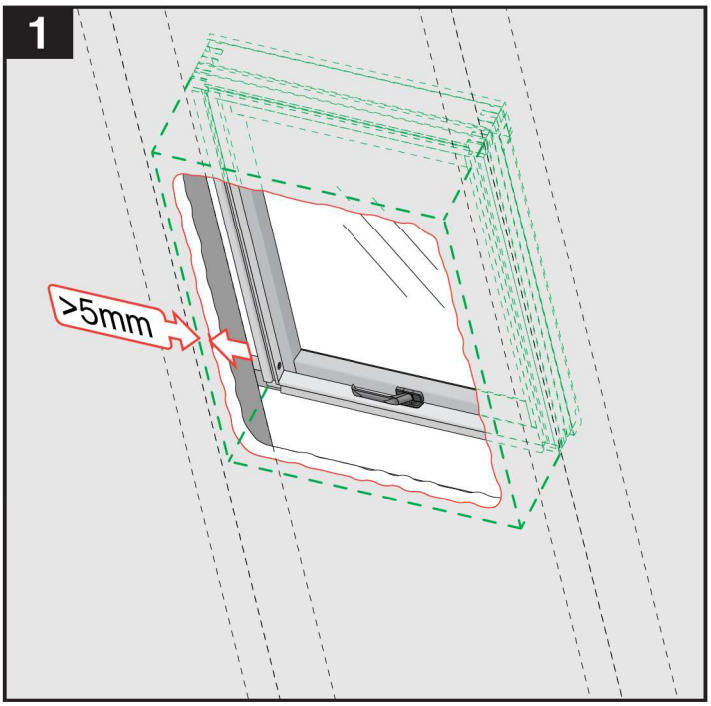
1
>5mm

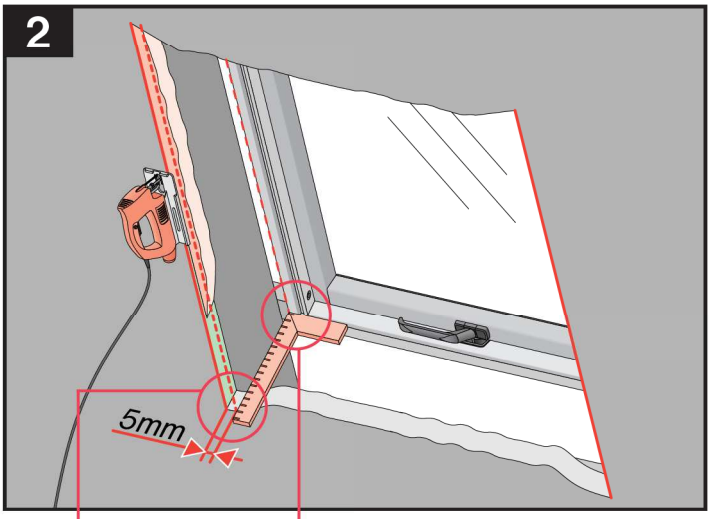
2
5mm

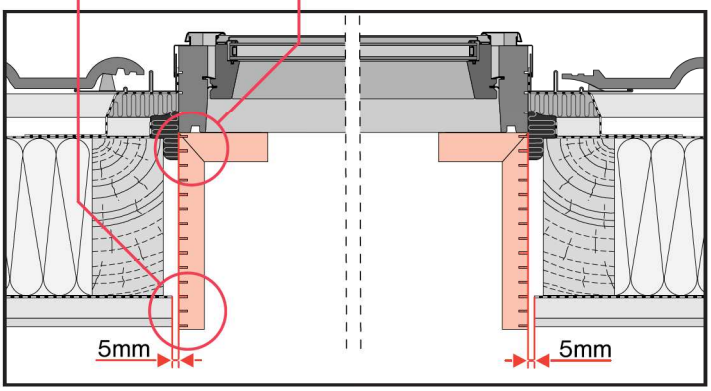
5mm
5mm

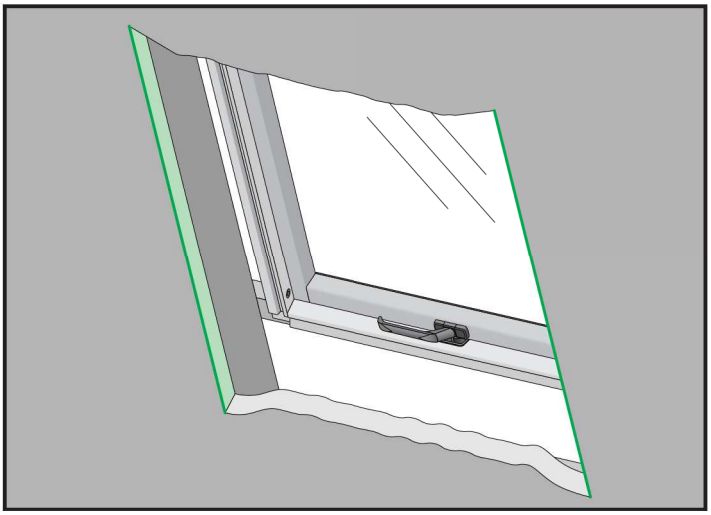

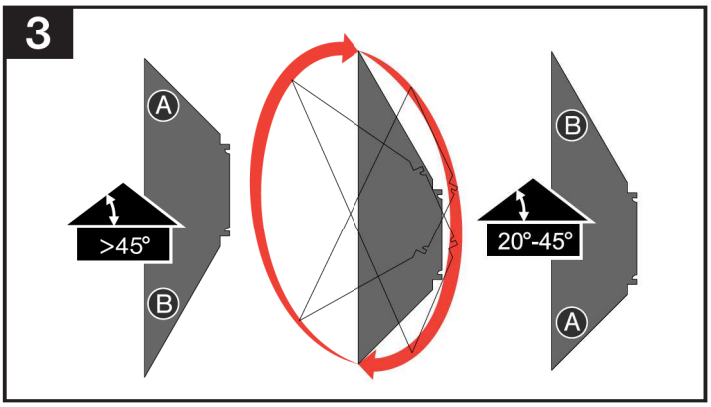
3
A
>45°
B
B
20°-45°
A

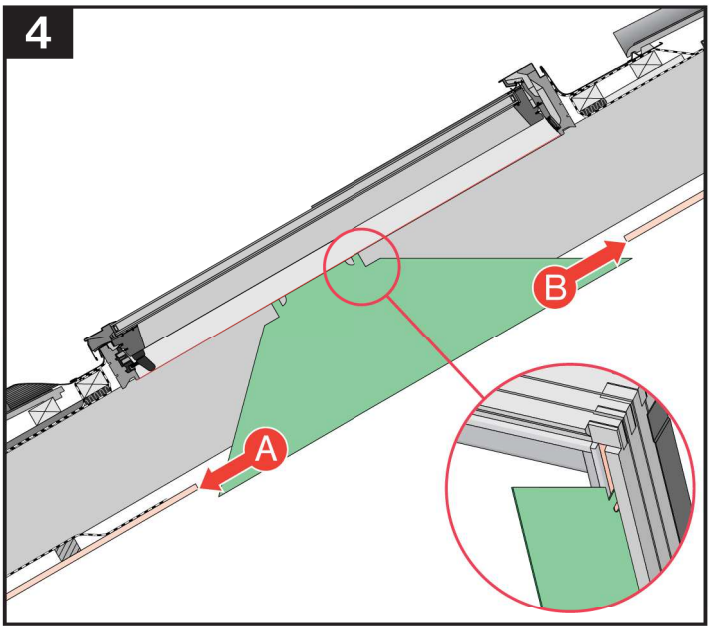
4
B
A

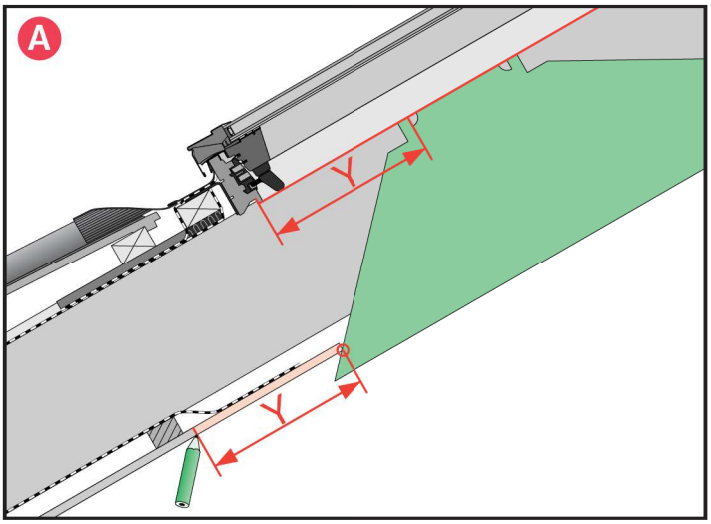
A
Y
Y

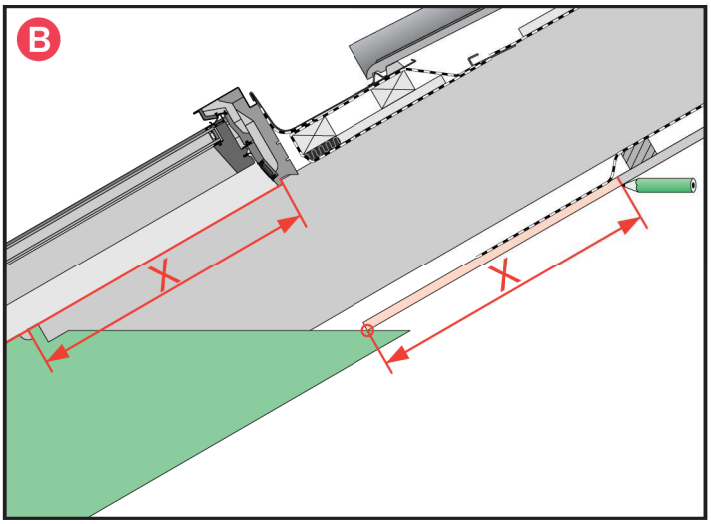
B
X
X

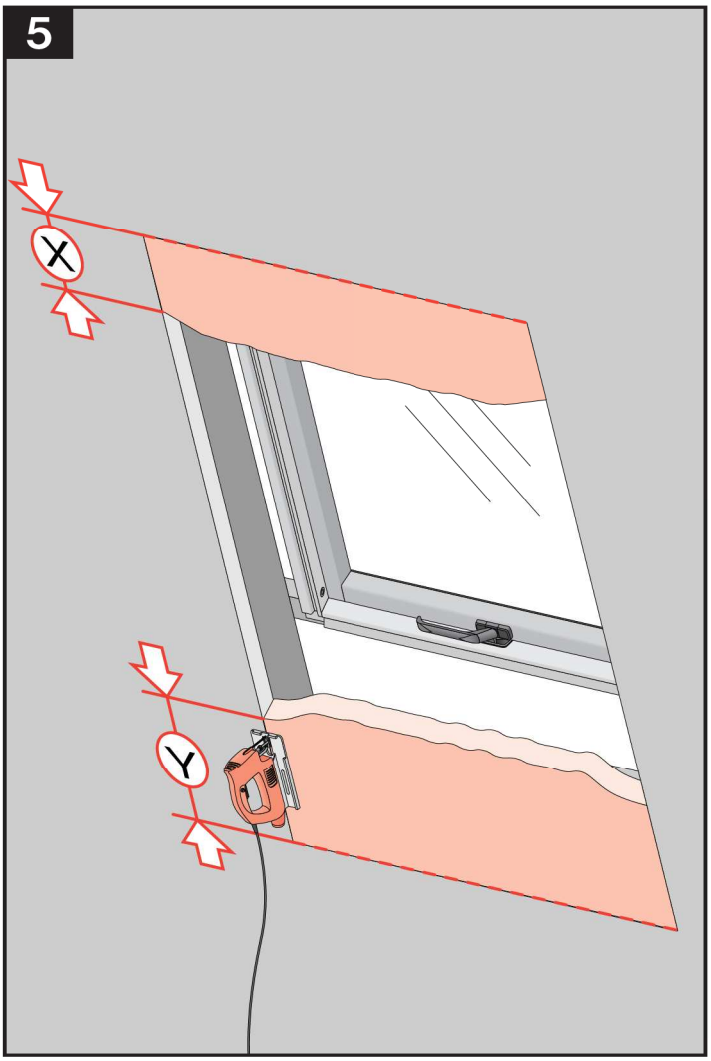
5
X
Y

6
FAKRO
FAKRO
FAKRO
XDS

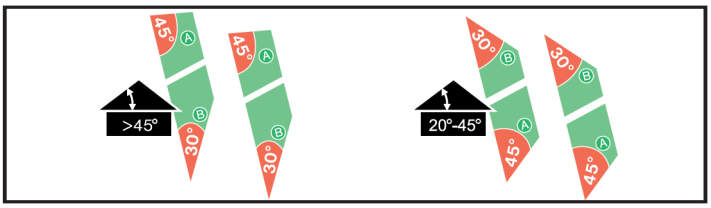
>45°
45°
A
B
30°
45°
A
B
30°
20°-45°
30°
B
A
45°
30°
B
A
45°

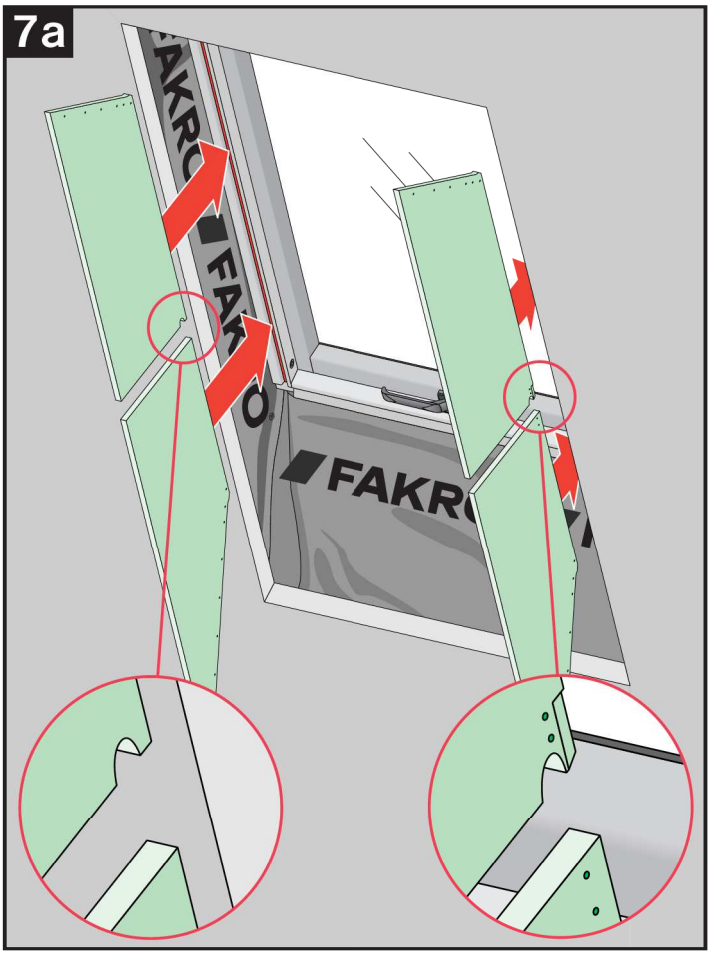
7a
FAKRO

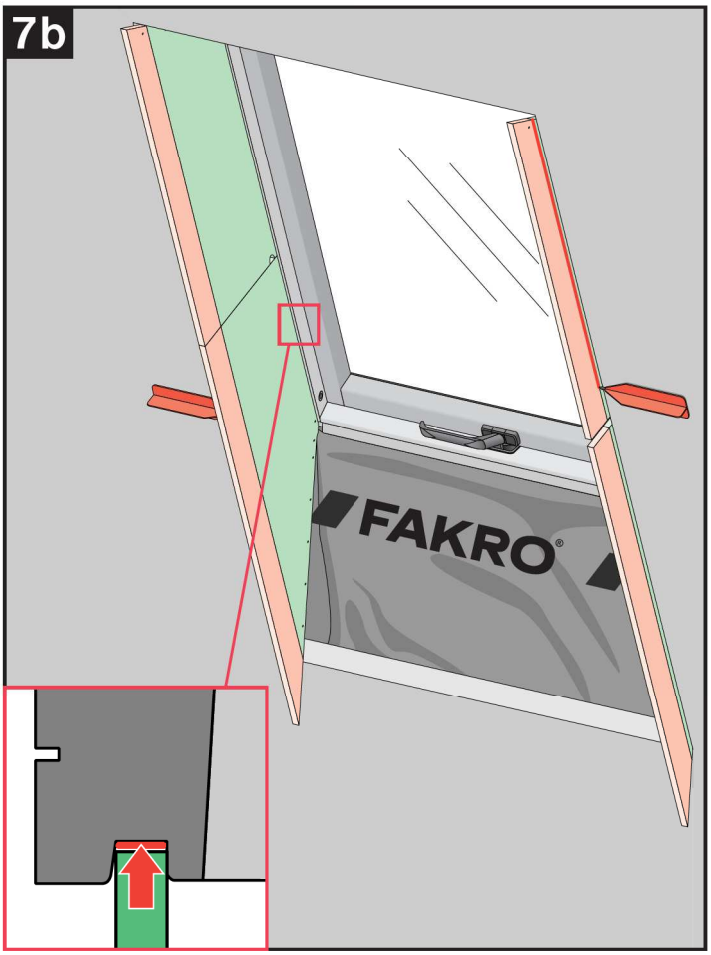
7b
FAKRO

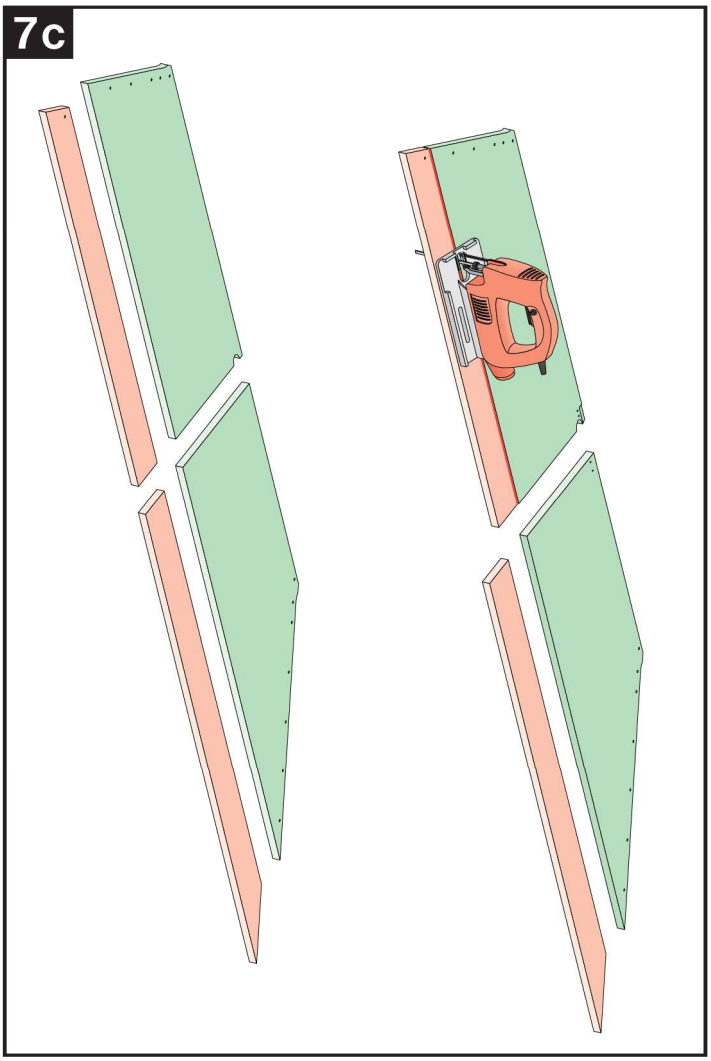
7c

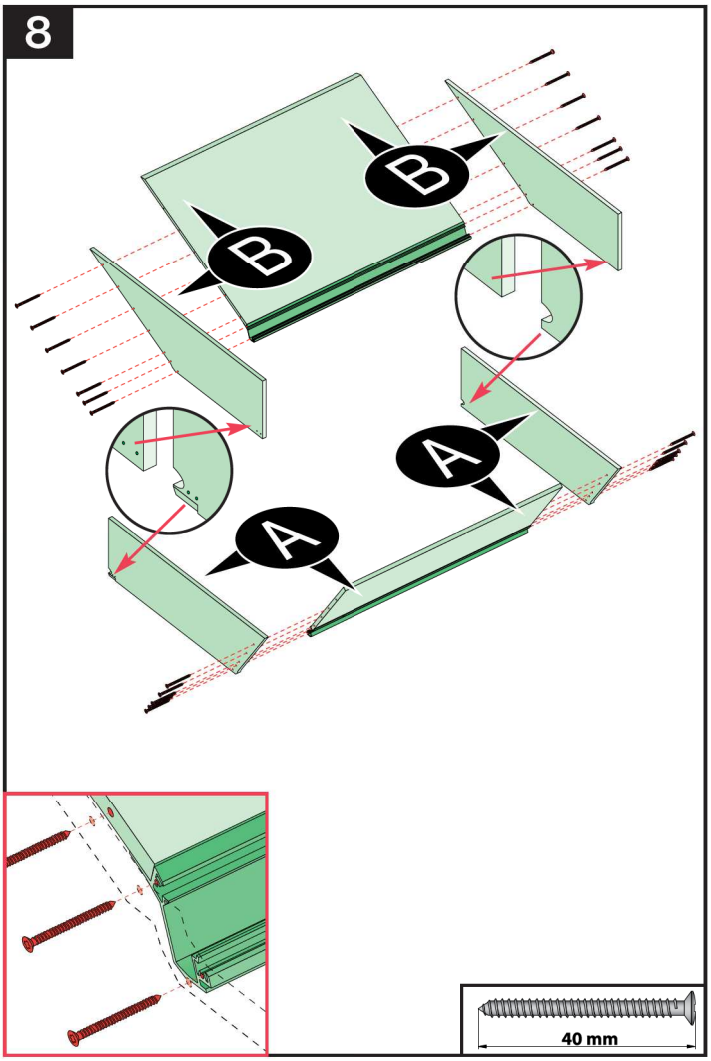
8
B
B
A
A
40 mm

9

10a
10cm
30cm
30cm
30cm
10cm
30cm
30cm
30cm
10cm
30cm
30cm
30cm
10cm
30cm
30cm
10cm

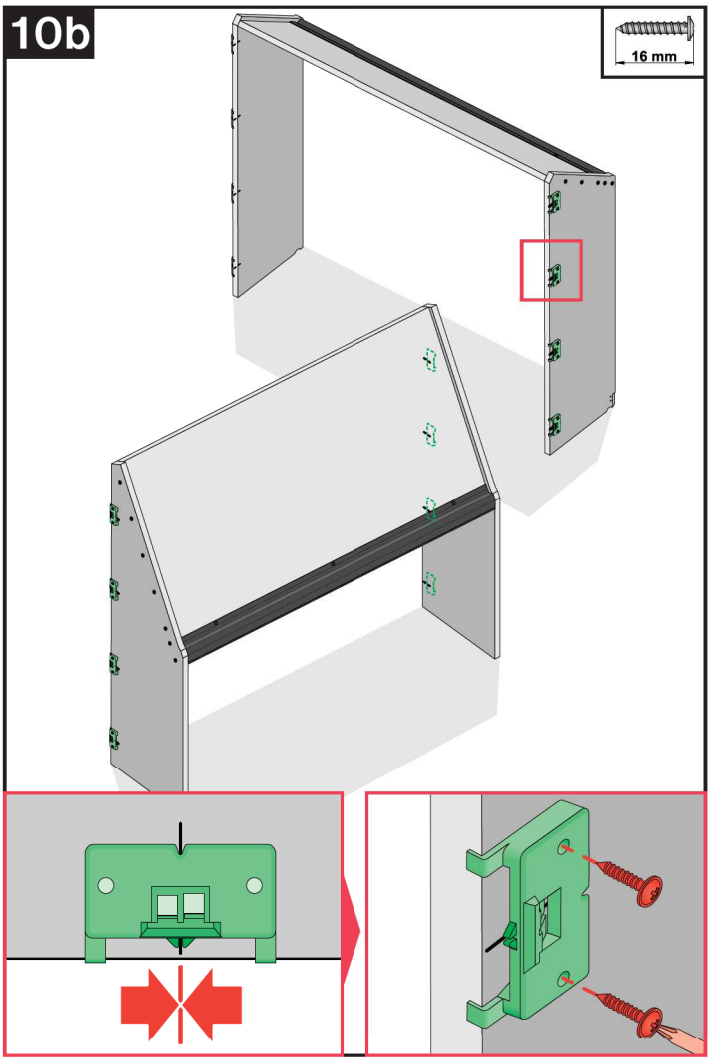
10b
16 mm

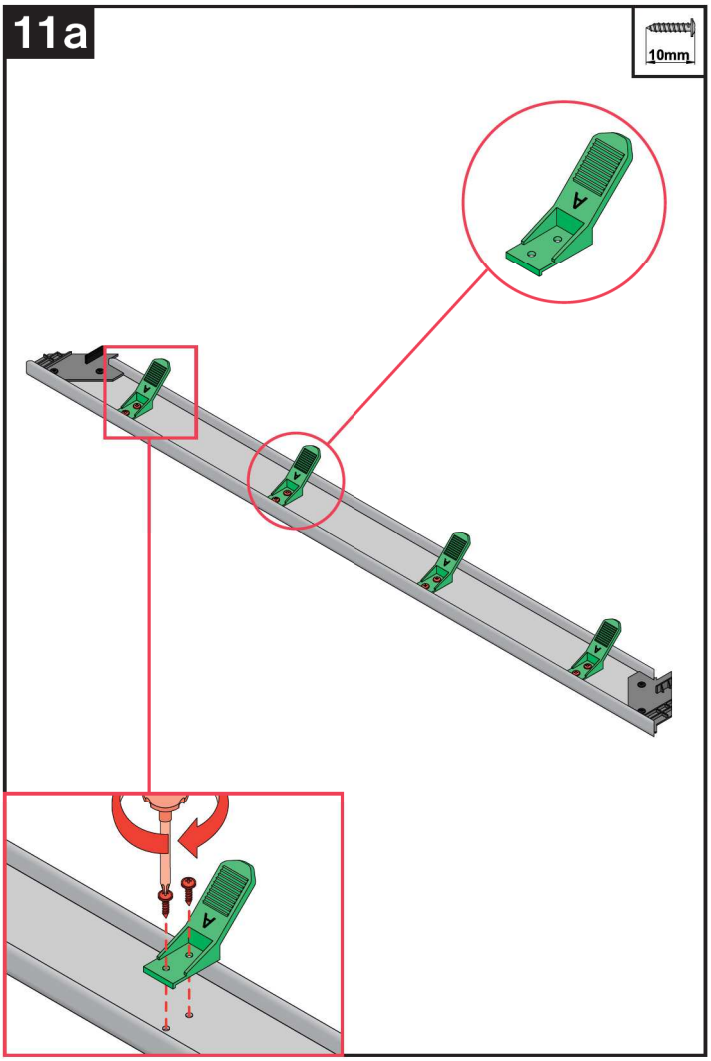
11a
10mm
A

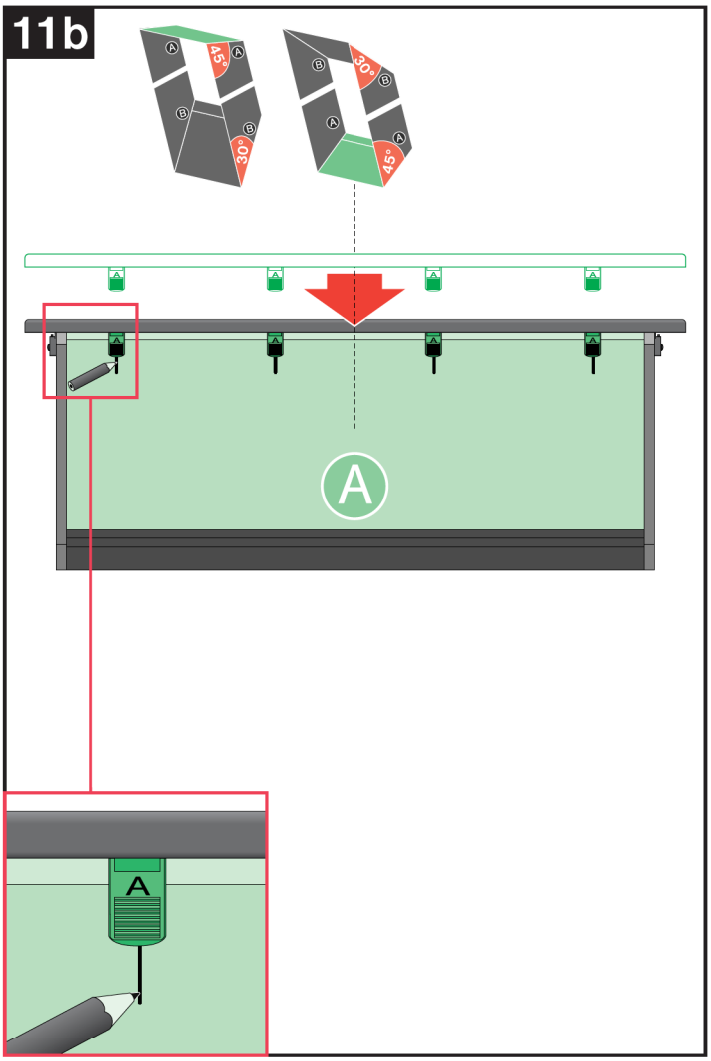
11b
A
B
45°
30°
A

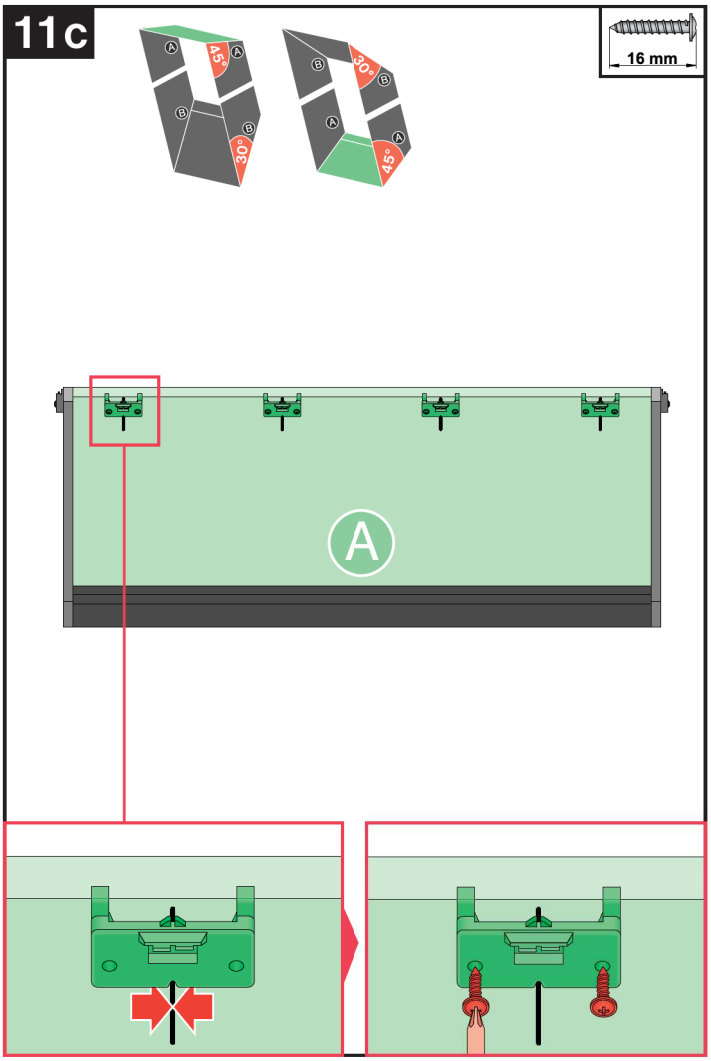
11c
16 mm
A
B
45°
30°
A

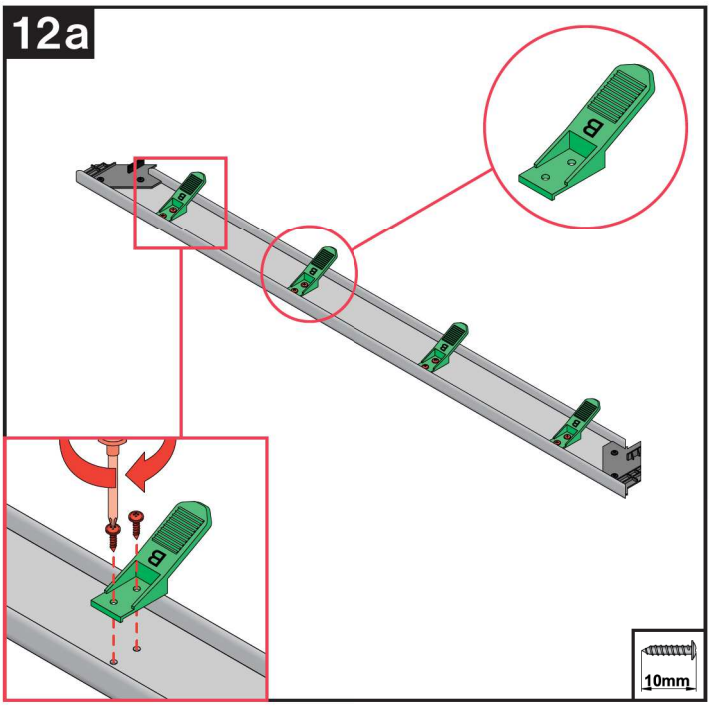
12a
B
10mm

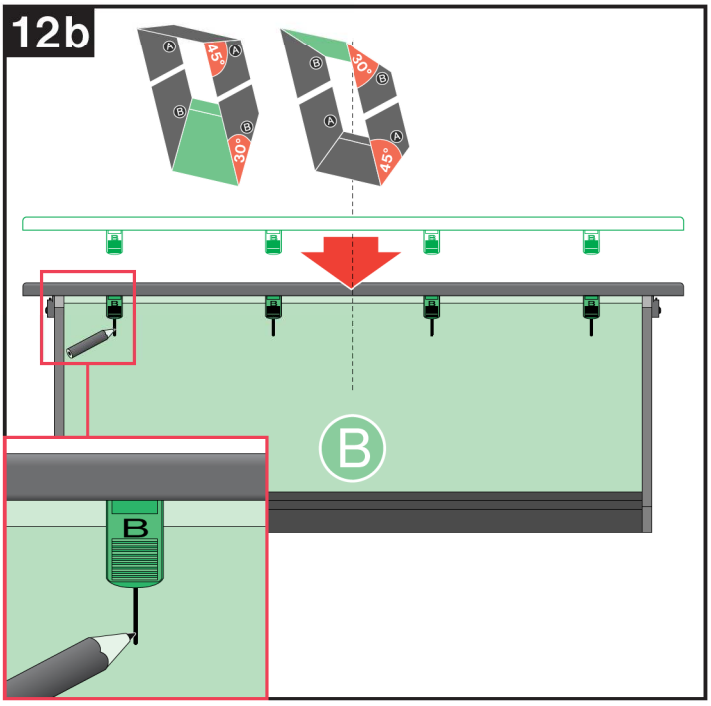
12b
A
45°
B
30°
B
B
A
30°
A
45°
B

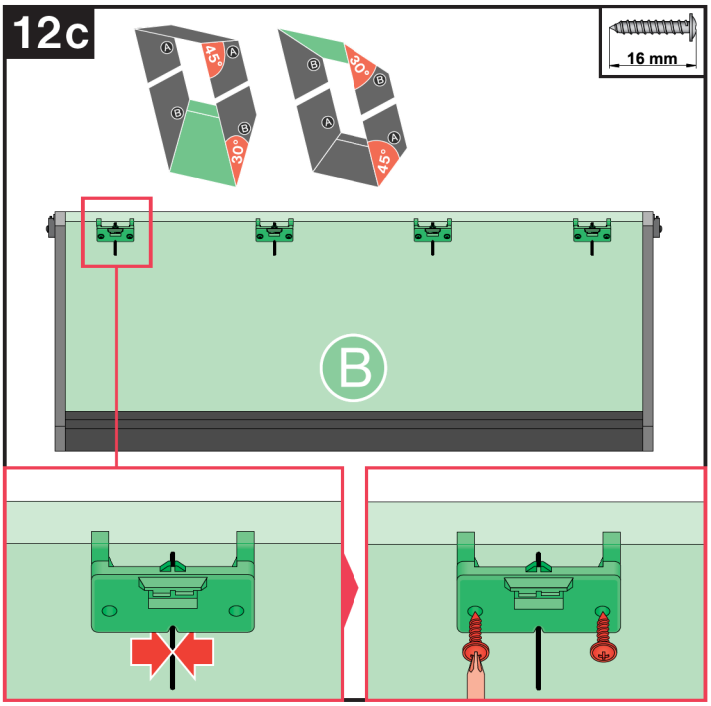
12c
16 mm
A
45°
B
30°
B
B
A
30°
A
45°
B

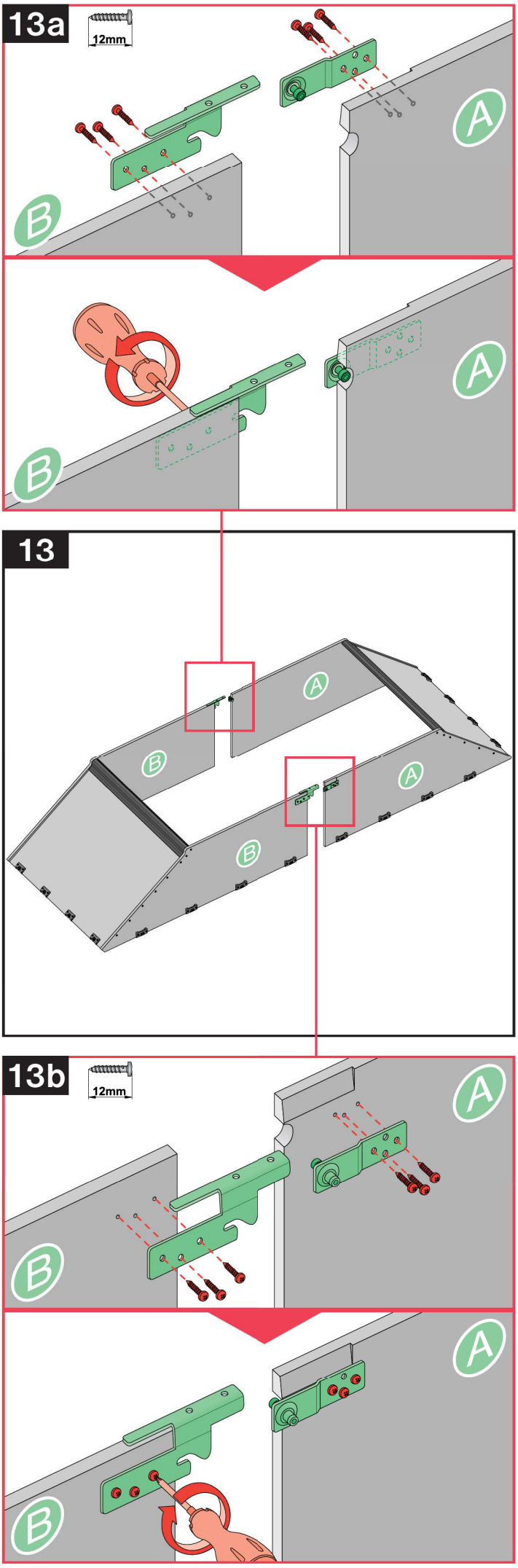
13a
12mm
A
B
A
B
13
A
B
A
B
13b
12mm
A
B
A
B

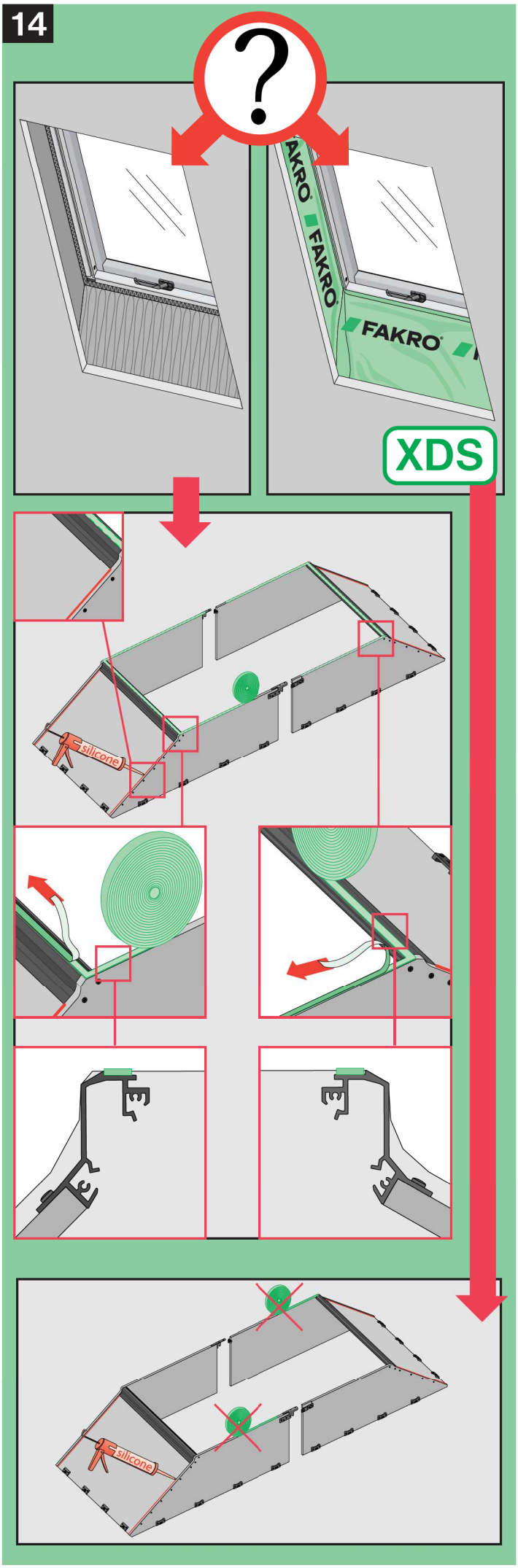
14
?
FAKRO
FAKRO
FAKRO
XDS
silicone
silicone

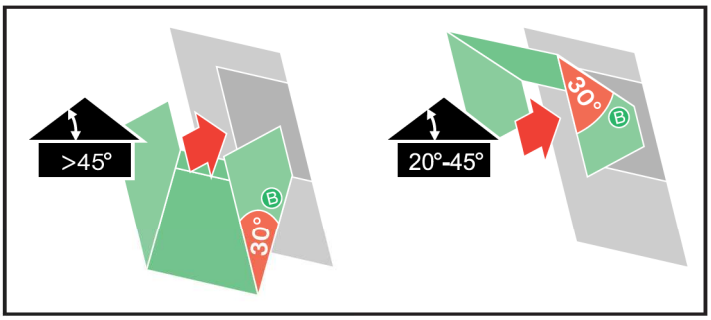
>45°
30°
B
20°-45°
30°
B

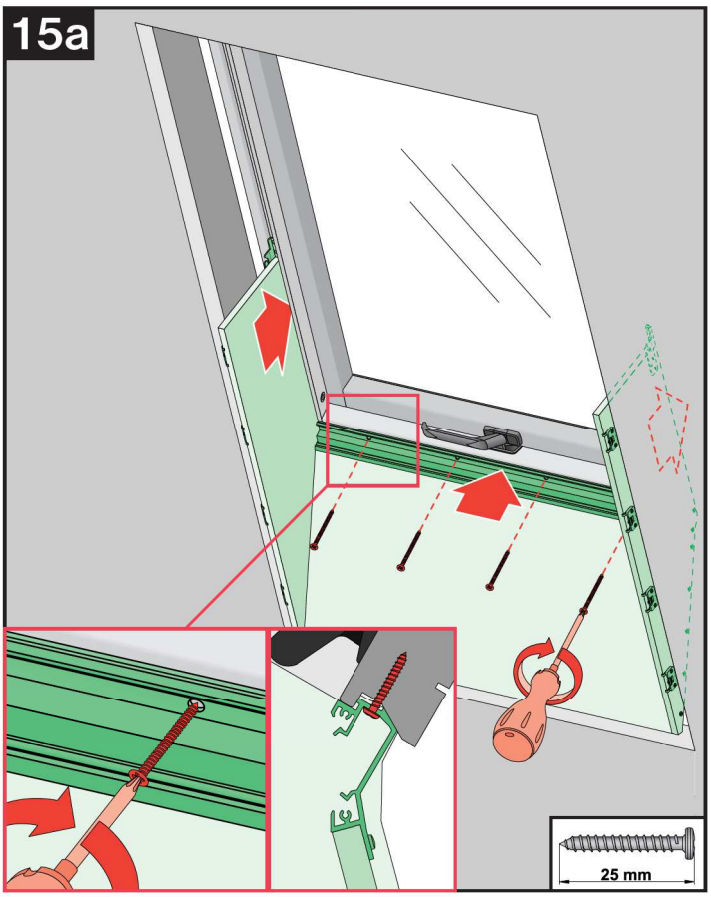
15a
25 mm

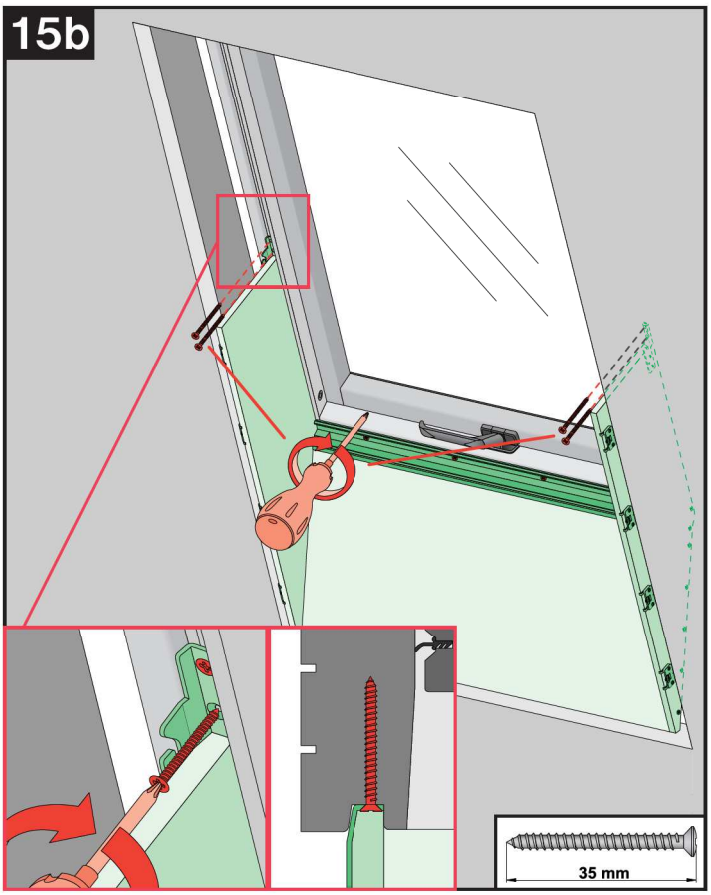
15b
35 mm

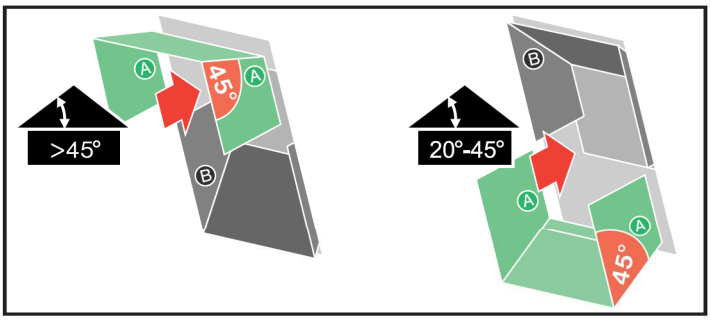
>45°
A
45°
A
B
20°-45°
B
A
A
45°

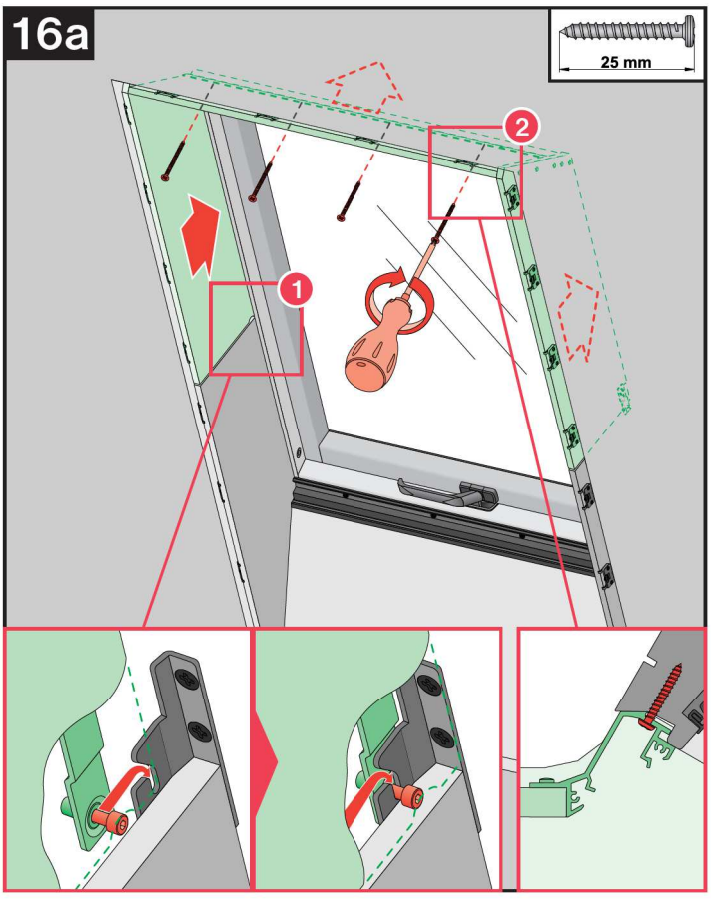
16a
25 mm
1
2

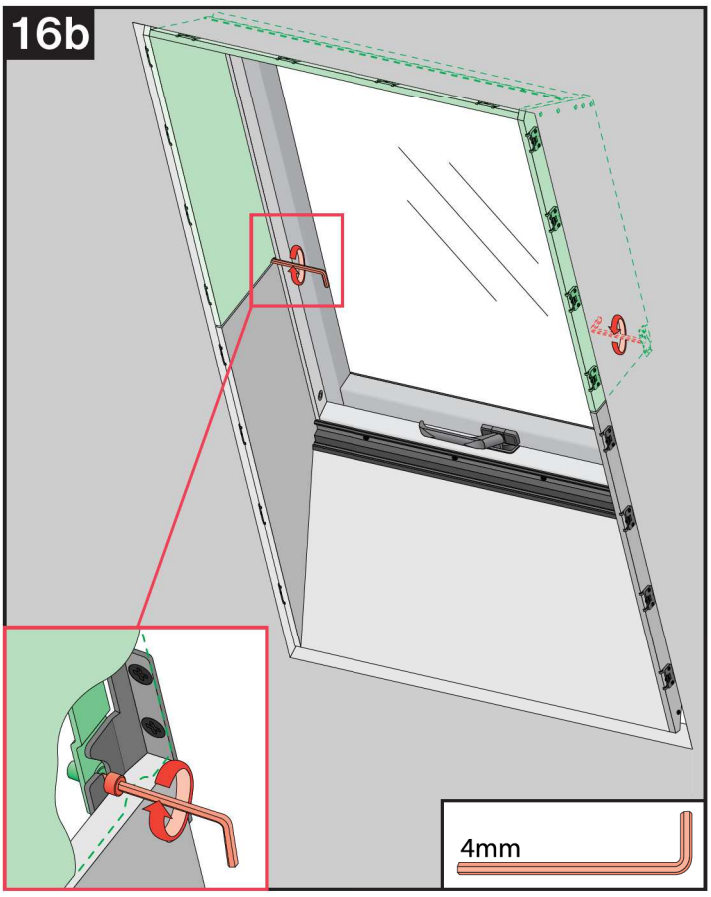
16b
4mm

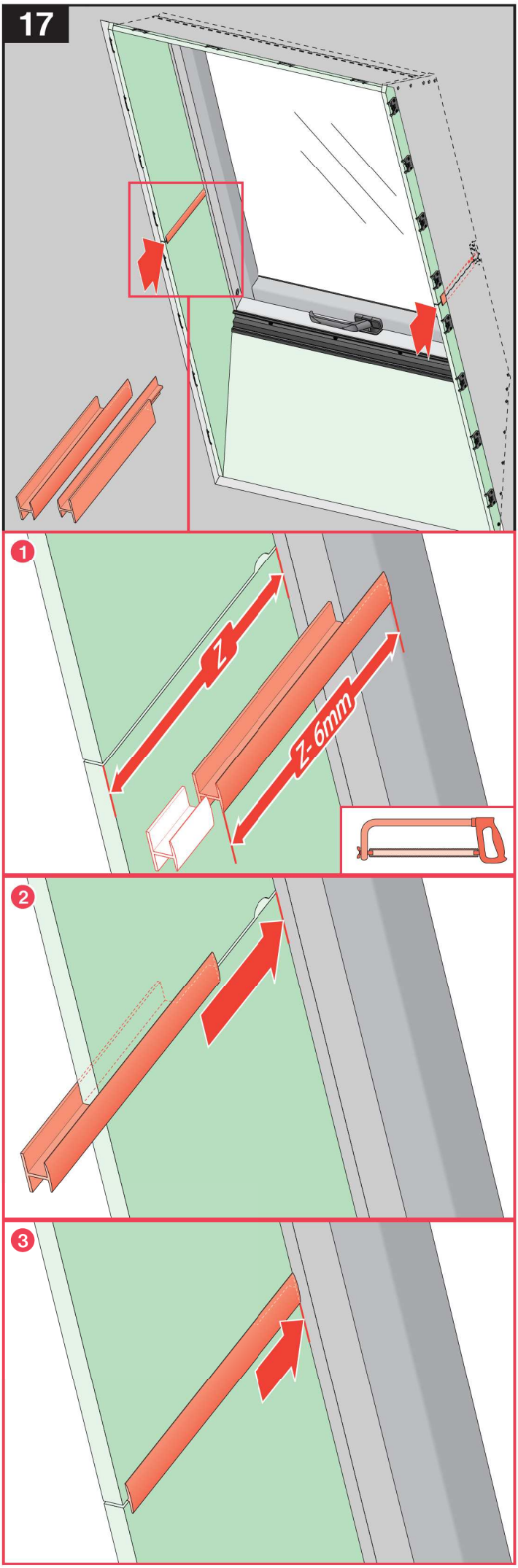
17
1
Z
Z- 6mm
2
3

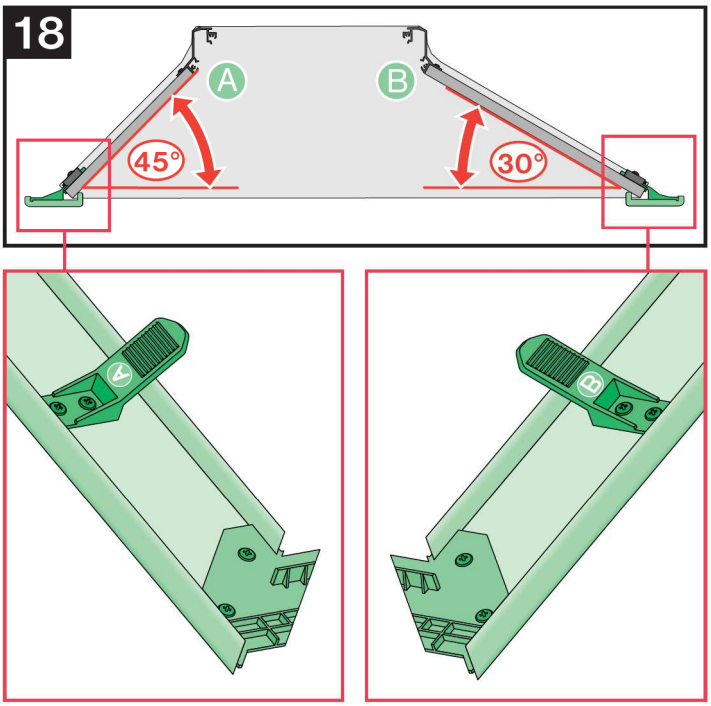
18
A
B
45°
30°
A
B

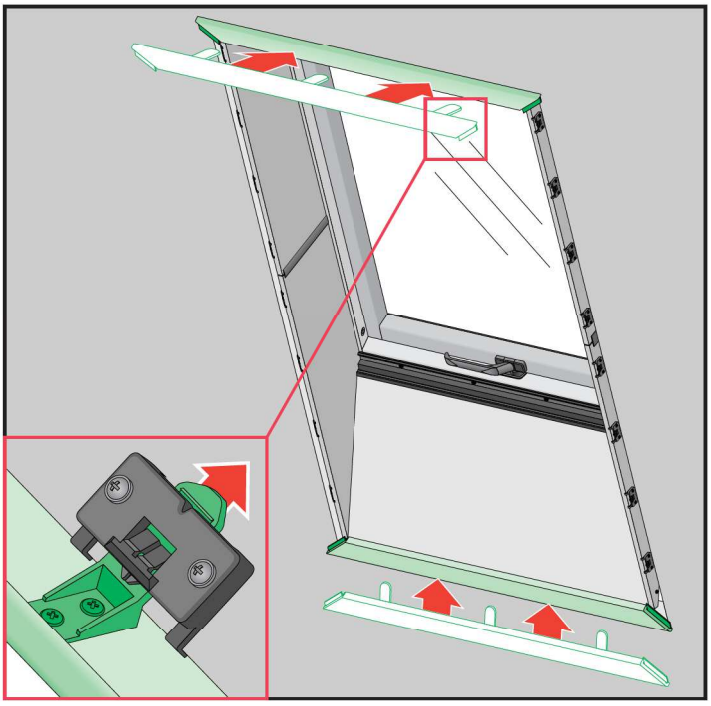

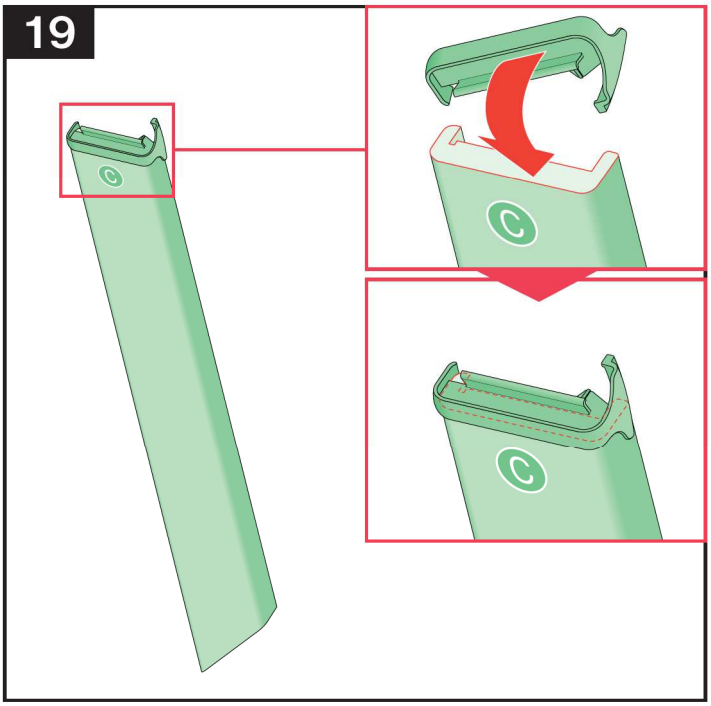
19
C
C
C

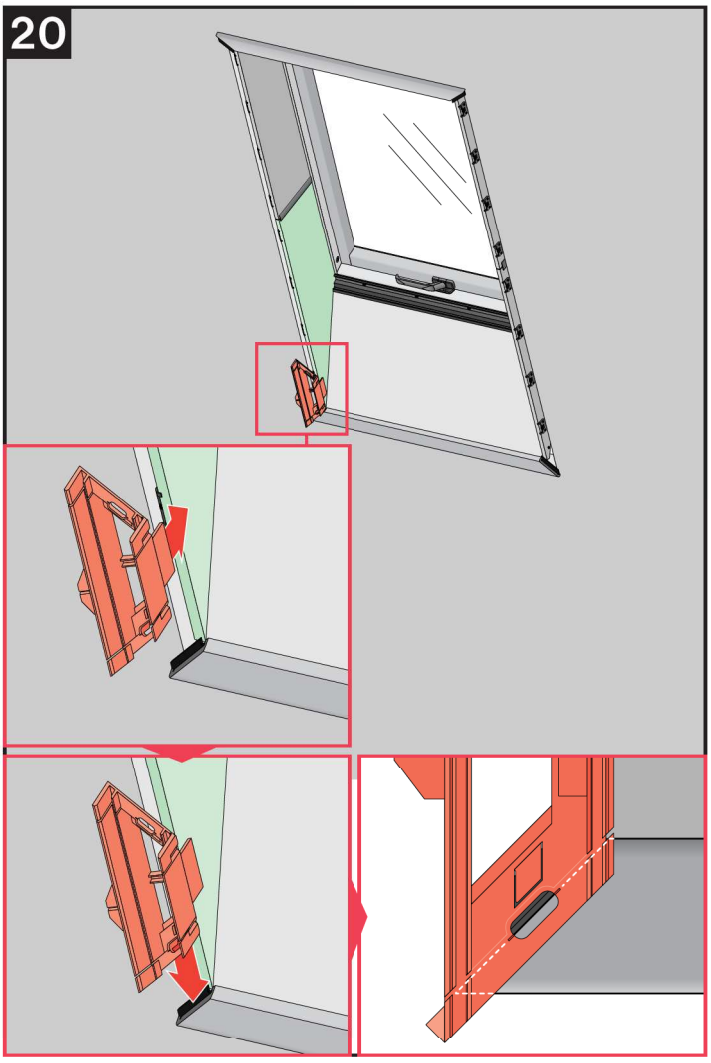
20

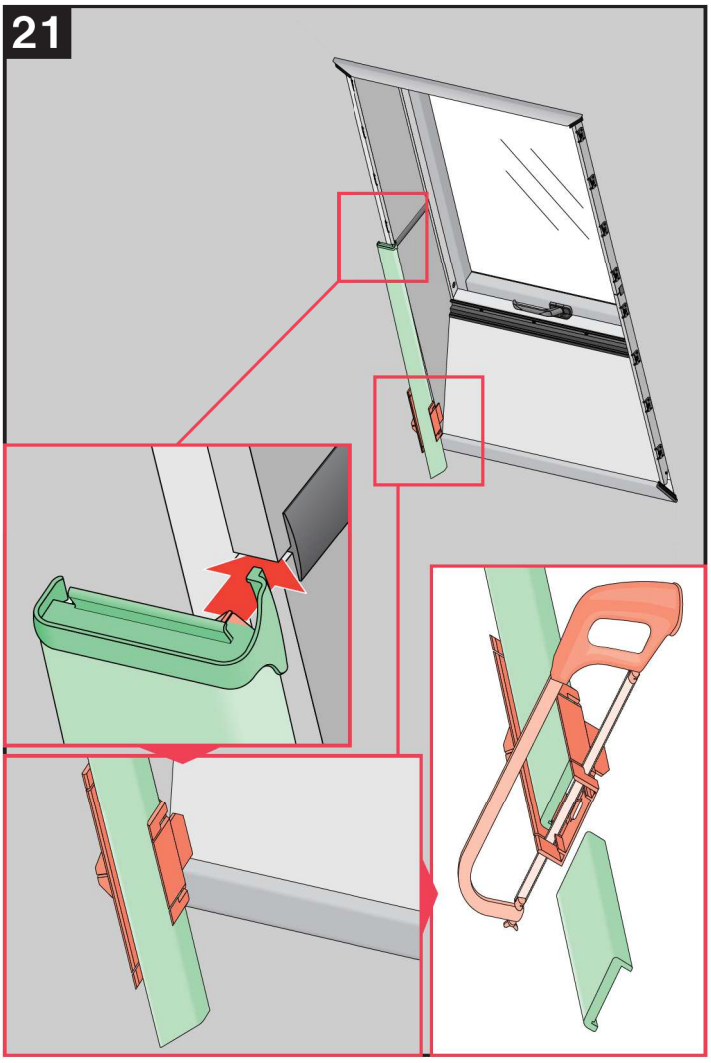
21

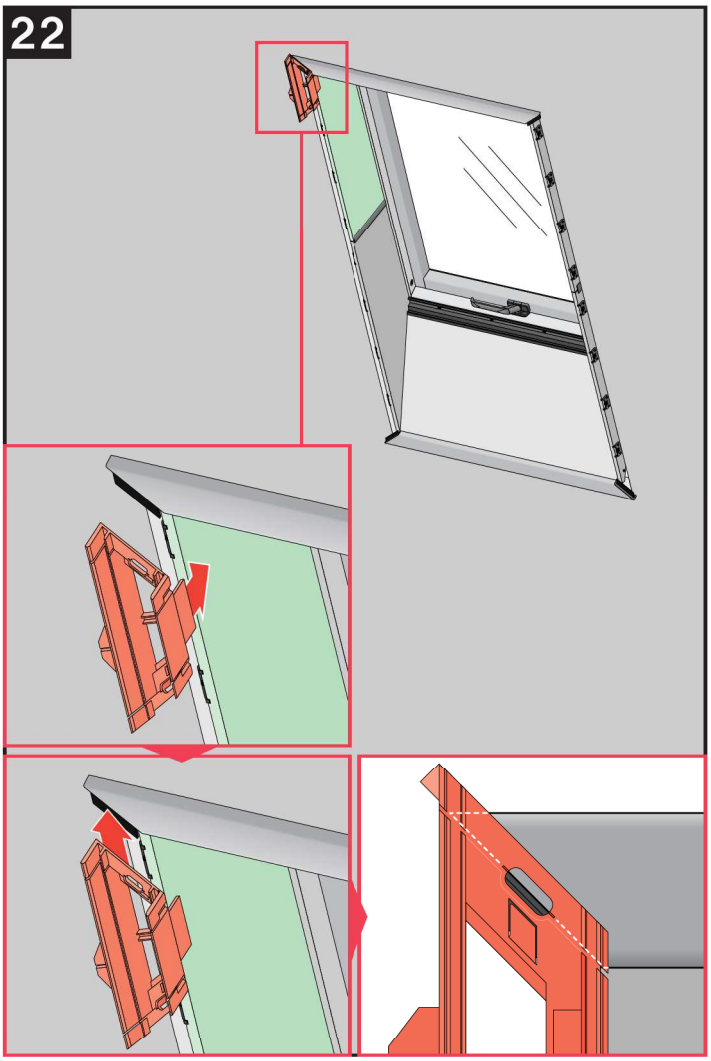
22

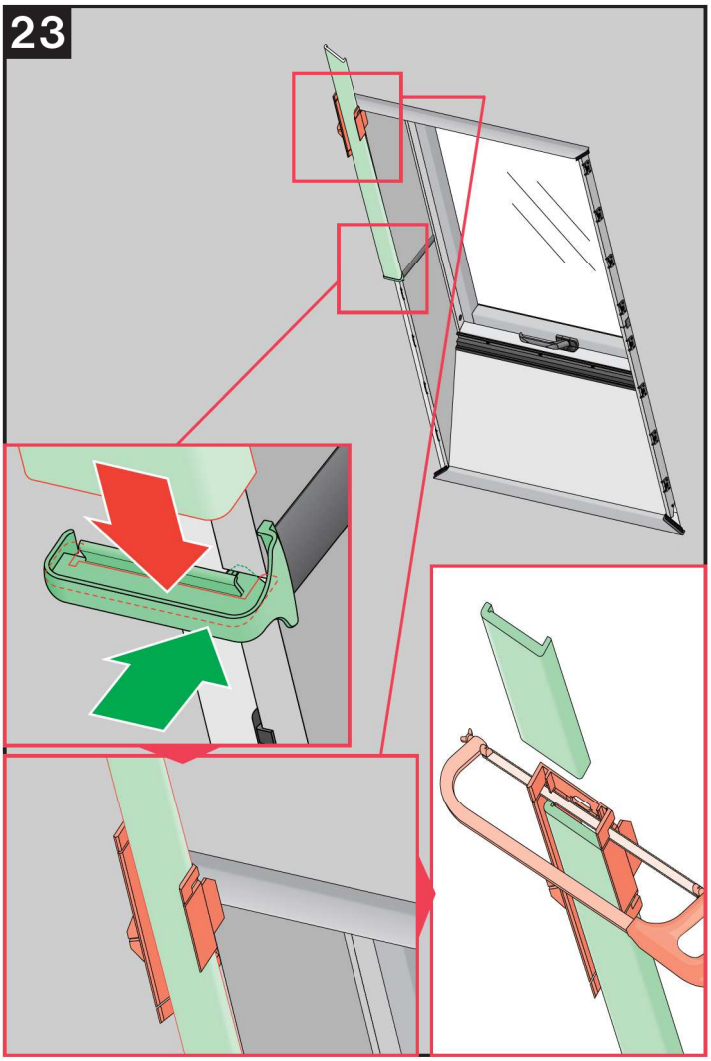
23

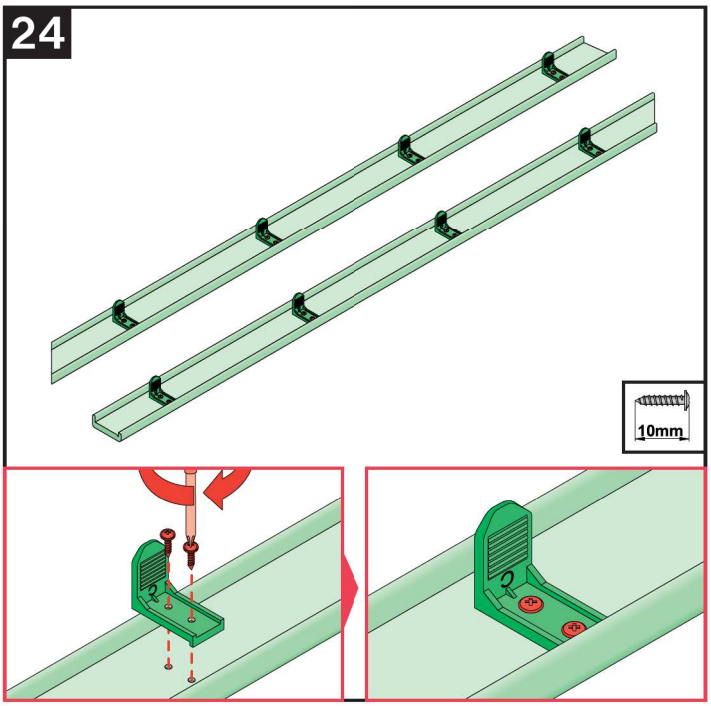
24
10mm

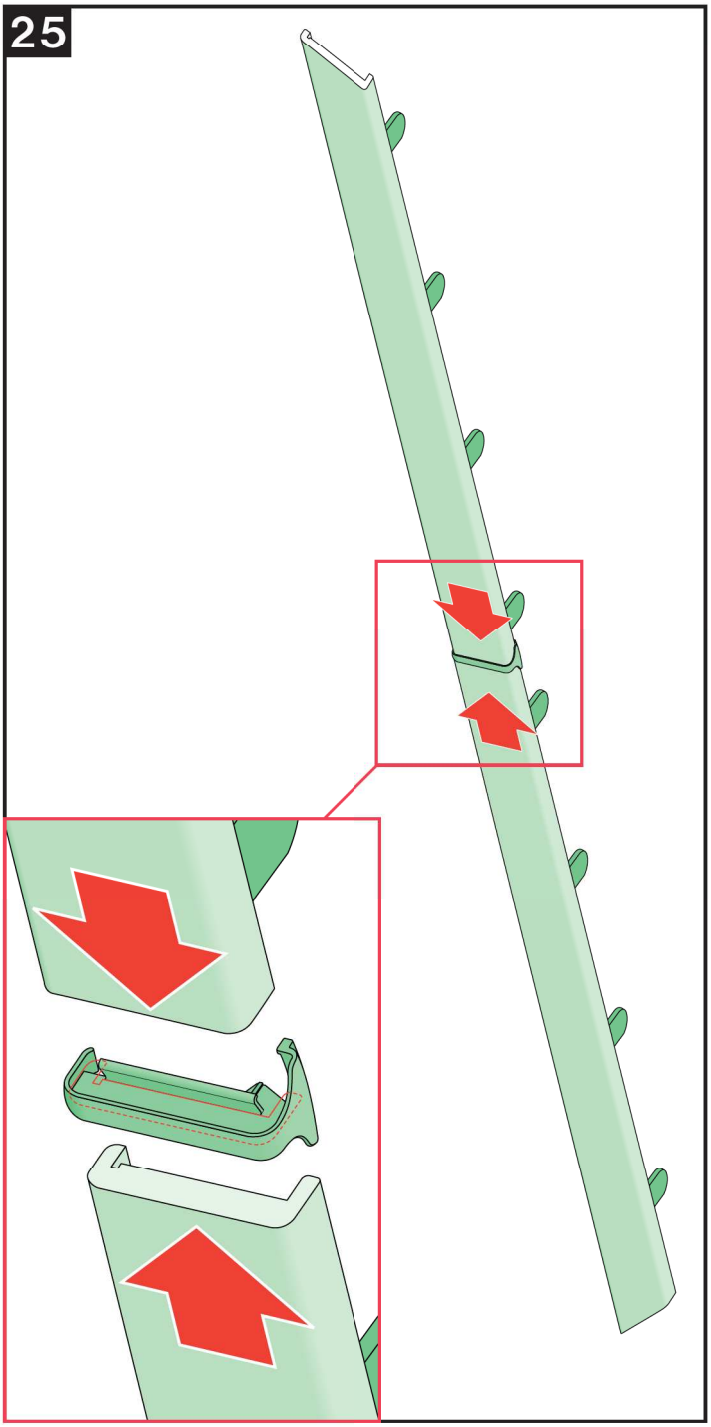
25

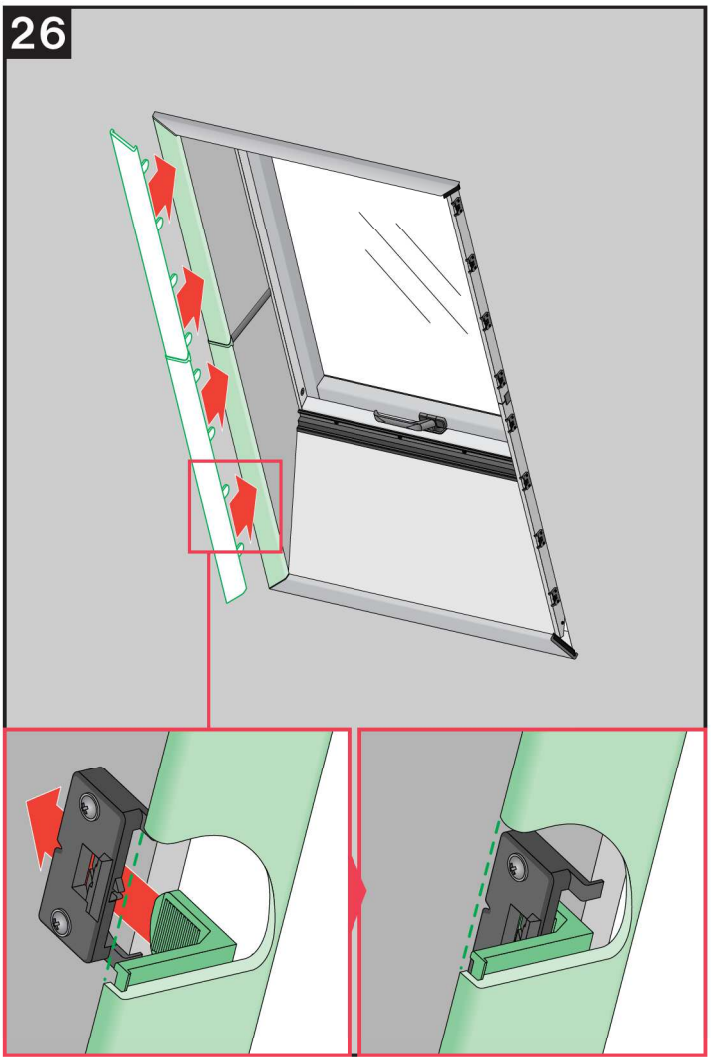
26

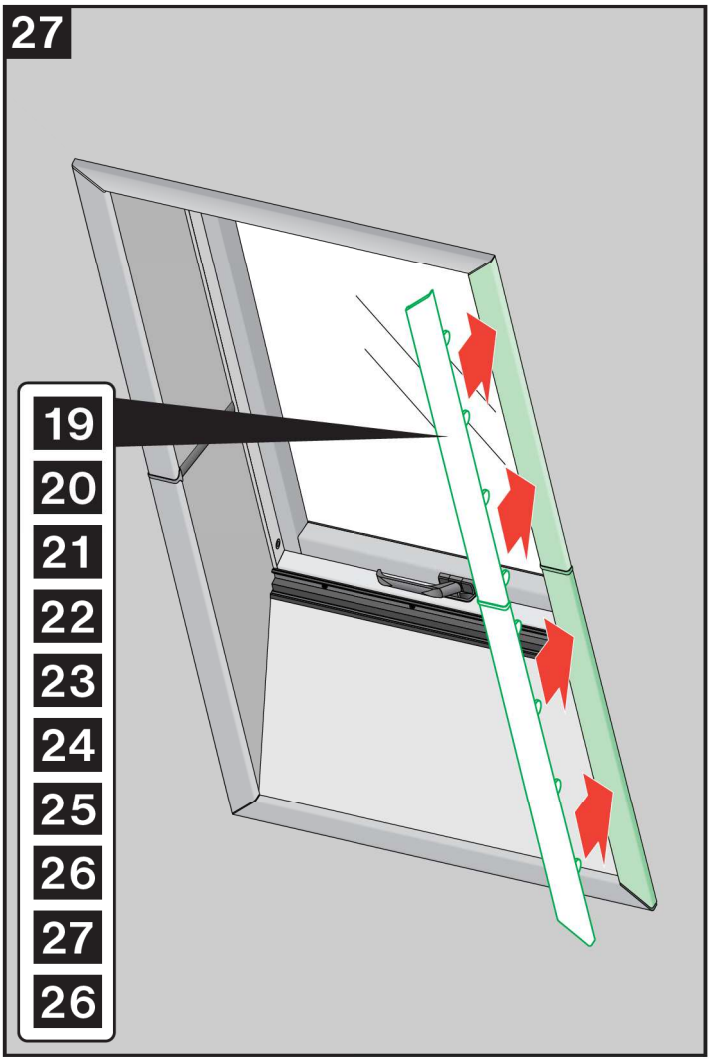
27
19
20
21
22
23
24
25
26
27
26

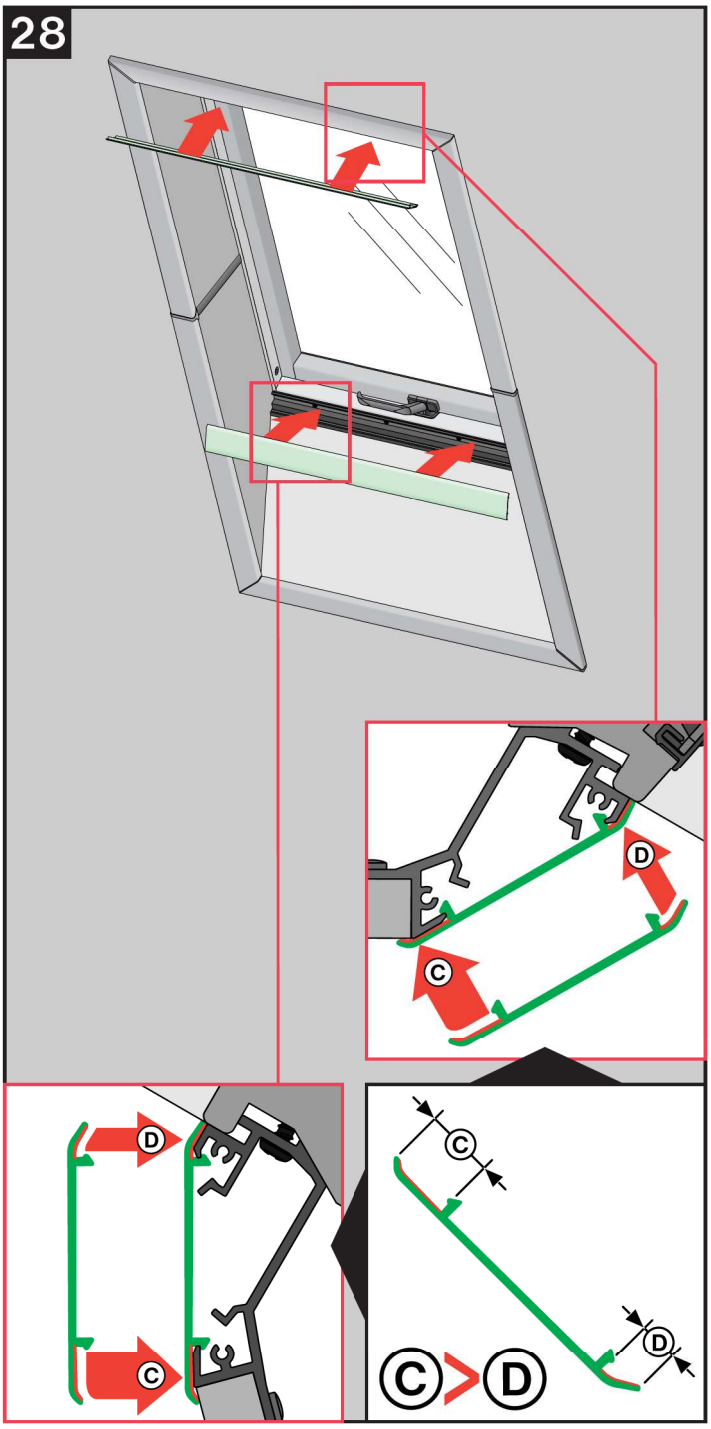
28
D
C
D
C
C
D
C > D

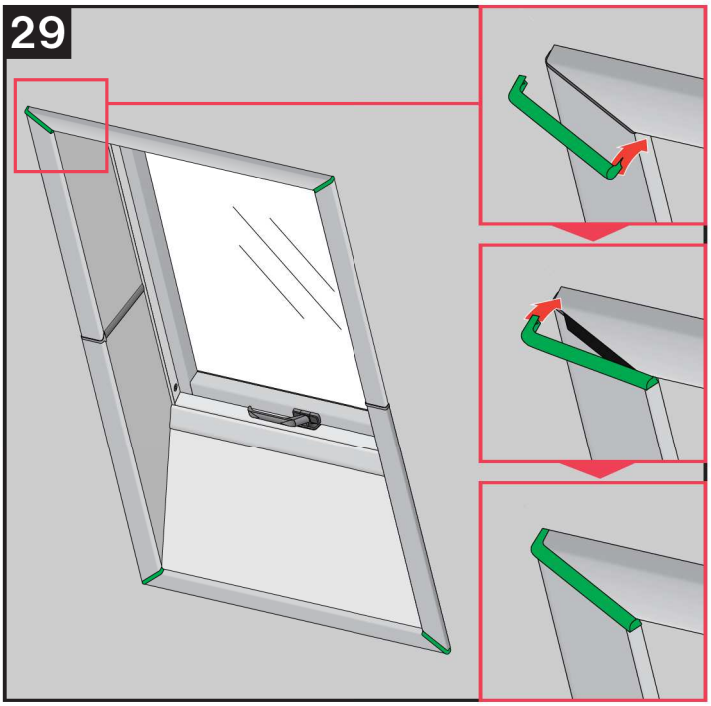
29

CZ	Výrobce a Prodejce nenese Žádnou odpovědnost za nedodržení příslušných předpisů zákona, stavebních předpisů a bezpečnostních požadavků přes uživatele výrobku, architekta, montéra nebo majitele objektu.
D	Hersteller und Verkäufer übernehmen keine Haftung für Nichtbeachtung entsprechender Rechts- und Bauvorschriften sowie Sicherheitsanforderungen seitens Produktbenutzers, Architekten, Monteurs oder Gebäudebesitzers.
E	El fabricante y el vendedor no tienen ninguna responsabilidad por el incumplimiento de la ley vigente, normas de construcción y exigencias de seguridad por parte del usuario del producto, arquitecto, instalador o el propietario del edificio.
FR	Le fabricant et le revendeur ne prend aucune responsabilité de ne pas respecter les lois applicables, les règlements sur les bâtiments et les exigences de sécurité par l'utilisateur du produit, l'architecte, l'installateur ou le propriétaire du bâtiment.
GB	Manufacturer and Seller shall bear no liability for failure to comply with the applicable laws, building codes and safety requirements by the user of the product, architect, fitter or owner of the building.
H	A Gyártó és a Forgalmazó nem vállal semmiféle felelősséget a vonatkozó törvényi, építőipari és biztonsági előírások termékfelhasználó, építész, beépítőmester vagy épülettulajdonos általi be nem tartásáért.
I	Il Produttore e il Rivenditore non potranno essere ritenuti responsabili per il mancato rispetto, da parte dell'utente del prodotto, del progettista, dell'installatore o del proprietario dell'edificio, delle leggi vigenti, nonchè dei regolamenti edilizi e di quelli relativi alla sicurezza.
NL	De fabrikant en verkoper zijn niet aansprakelijk voor gevolgen bij het niet opvolgen van toepasselijke wetten, bouwbesluiten en veiligheidsvoorschriften door de gebruiker van het product, de architect, de installateur of de eigenaar van het gebouw.
PL	Producent i Sprzedawca nie ponosi żadnej odpowiedzialności za nieprzestrzeganie stosownych przepisów prawa, przepisów budowlanych i wymogów bezpieczeństwa przez użytkownika produktu, architekta, montażystę lub właściciela budynku.
PT	O fabricante e o vendedor não tem nenhuma responsabilidade pelo o não cumprimento da lei, códigos de construção e as exigências de segurança por parte do usuário do produto, arquiteto, instalador ou proprietário do edifício.
RO	Nici producătorul, nici distribuitorul nu îşi vor asuma niciun fel de răspundere pentru nerespectarea legilor în vigoare, a legilor din domeniul construcţiilor sau a măsurilor de siguranţă impuse utilizatorilor produsului, arhitecţilor, montatorilor sau proprietarilor clădirii.
RUS	В случае несоблюдения архитектором, монтажником или владельцем здания строительных правил и норм безопасности ответственность с производителя и продавца снимается.
SK	Výrobca a predajca nenesú žiadnu zodpovednosť za nedodržanie príslušných ustanovení zákona, stavebných predpisov a bezpečnostných požiadaviek užívateľom výrobku, architektom, montérom alebo majiteľom objektu.